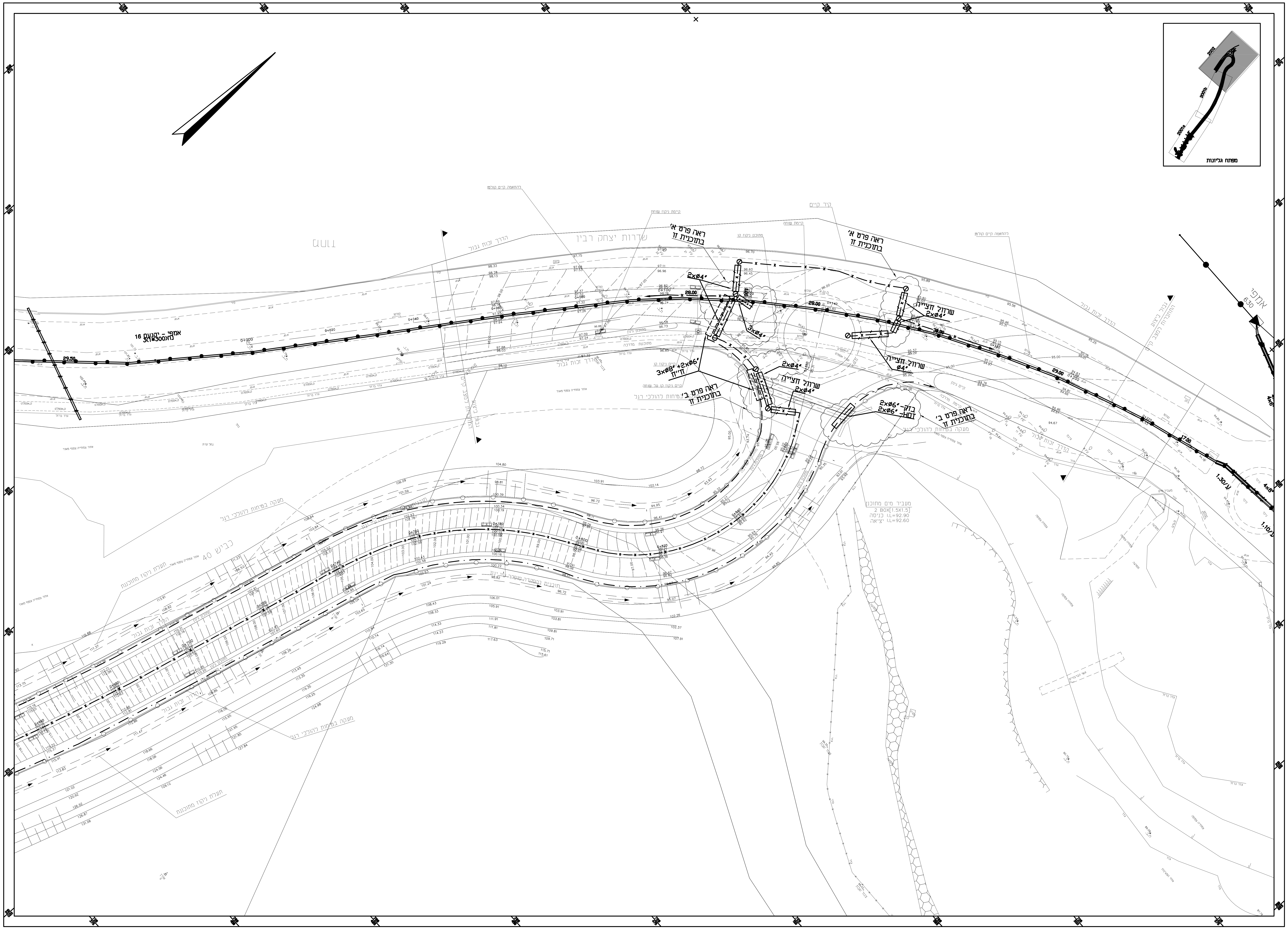

מפתח גליונות
שדרות יצחק רבין
הדרך זכות גבול
ראה פרט א' בתוכנית זו
ראה פרט ב' בתוכנית זו
שרוול חציה 2xØ4"
שרוול חצייה Ø4"
3xØ4"
2xØ4"
3xØ8"+2xØ6" חח"י
בזק- 2xØ6"
HDT- 2xØ6"
אמפר- יוקנעם 16 3X1X300מ"מ
אמפר 630
קיר קיים
להחאמה קיים קולטן
קיימת ניקוז שוחה
מתוכנן ניקוז קו
קיים ניקוז קו על שוחה
מעקה בטיחות להולכי רגל
מתוכנן גינון
מתוכננת מדרכה
קיים גינון
אזור צמחייה צפוף מאוד
מעביר מים מתוכנן 2 BOX[1.5X1.5]
כביש 40
28.00
29.00
0+040
0+060
0+080
0+100
0+140
0+160

מקרא והערות ראה תוכ מס' 3

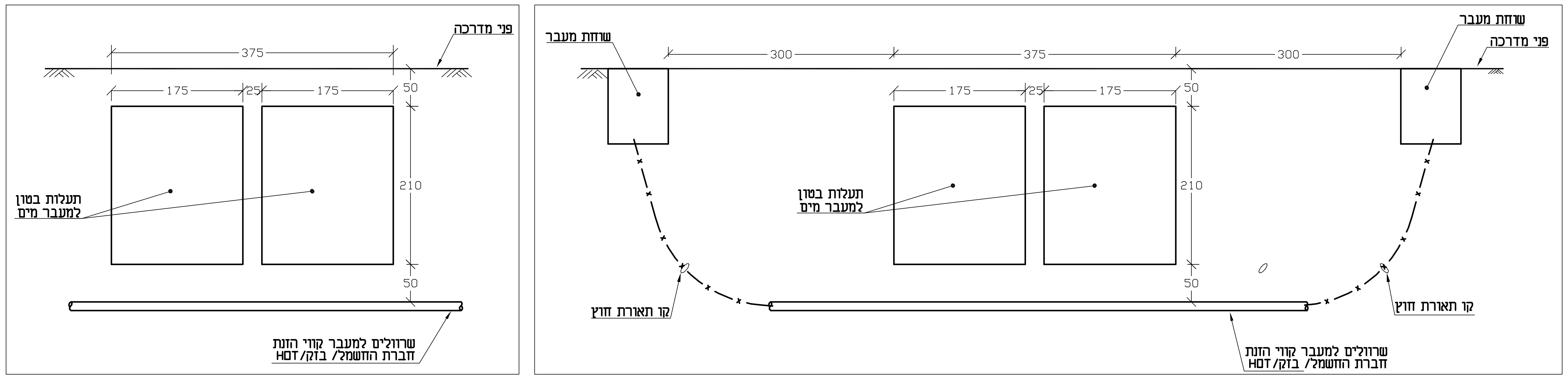

פני מדרכה
375
175
25
175
50
210
50
תעלות בטון למעבר מים
שרוולים למעבר קווי הזנת חברת החשמל/ בזק/HOT
שוחת מעבר
300
375
300
קו תאורת חוץ

פרט ב'

קנ"מ 1:50. המידות בס"מ

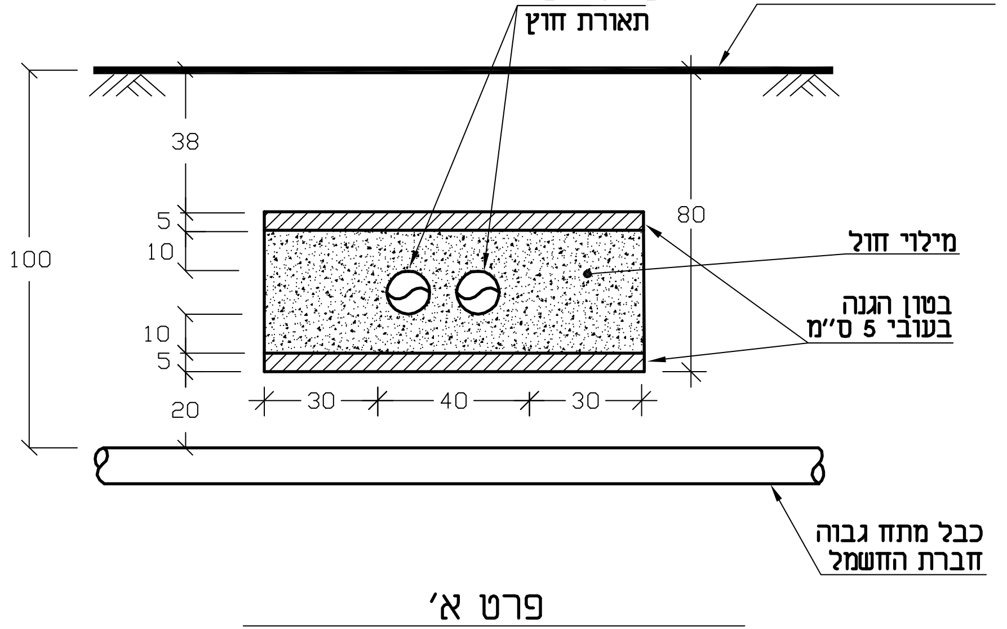

פני מדרכה/ אי תנועה
שרוולי חציה תאורת חוץ
38
5
10
10
5
20
100
80
30
40
30
מילוי חול
בטון הגנה בעובי 5 ס"מ
כבל מתח גבוה חברת החשמל

פרט א'

חתך עקרוני למעבר כביש קיים

קנ"מ 1:20. המידות בס"מ

1	עדכון לפי דרישות היזם -התקנת עמודי תאורה באי-תנועה	04. 08. 14	איזבל
שינוי	תאור השינוי		
—	מבוסס על תכנית מתאריך	תאריך	שרטט / אישר

שרטט	12. 05. 14	אלנה	☒ לעיון תאריך 12. 05. 14 אישר אירנה
תכנן	12. 05. 14	אירנה	☒ למכרז תאריך 12. 05. 14 אישר אירנה
אישר	12. 05. 14	תל	☒ לביצוע תאריך 30. 06. 14 אישר אירנה
מס' עבודה 2780		ק.מ. 1:500	
מס' תוכנית 4		שינוי 1	

משרד הבינוי והשיכון

יוקנעם- שכונה מזרחית- כביש 40

תוכנית תוואי מעבר מערכות

חשמל' תקשורת ותאורת חוץ

גליון 2

תל הנדסת חשמל- רחוב ירושלים 22, ת.ד. 9271, חיפה, טל./פקס 8674836 - 04
E-mail: tell-eng@zahav.net.il

שרטוט זה הינו רכוש בלעדי של תל הנדסת חשמל. אין להעתיק ממנו להראותו לצד שלישי או להשתמש בו למטרה כלשהי בלא אישור בכתב מאת תל הנדסת חשמל.

מערכת ניהול איכות מאושרת ת"י ISO 9001:2008 מכון התקנים הישראלי